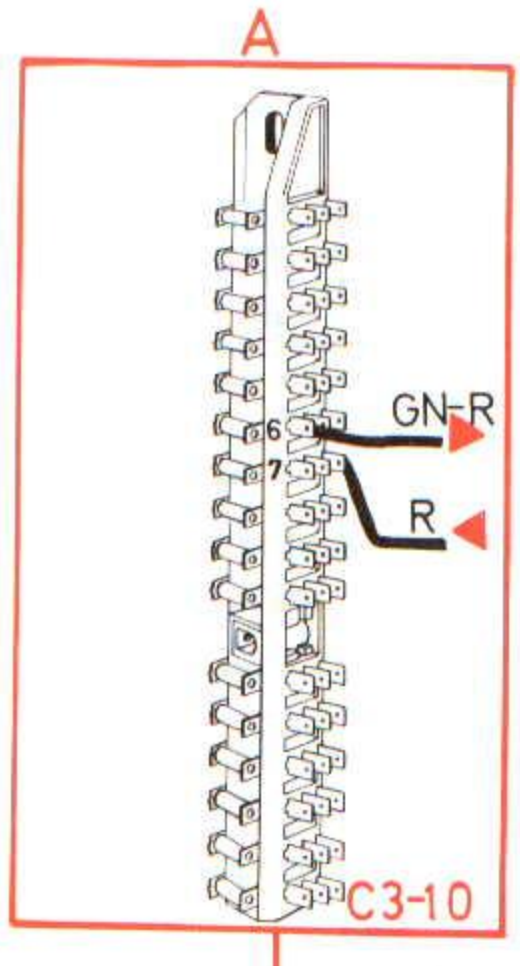

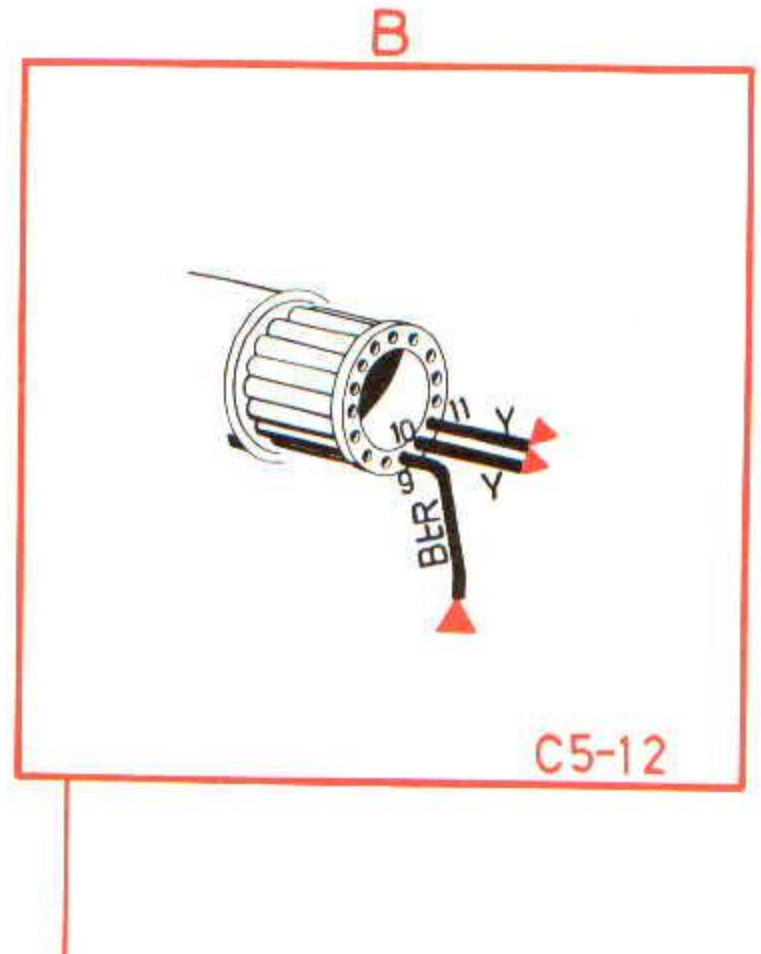

1 Zonder mistachterlamp

2 Met mistachterlamp

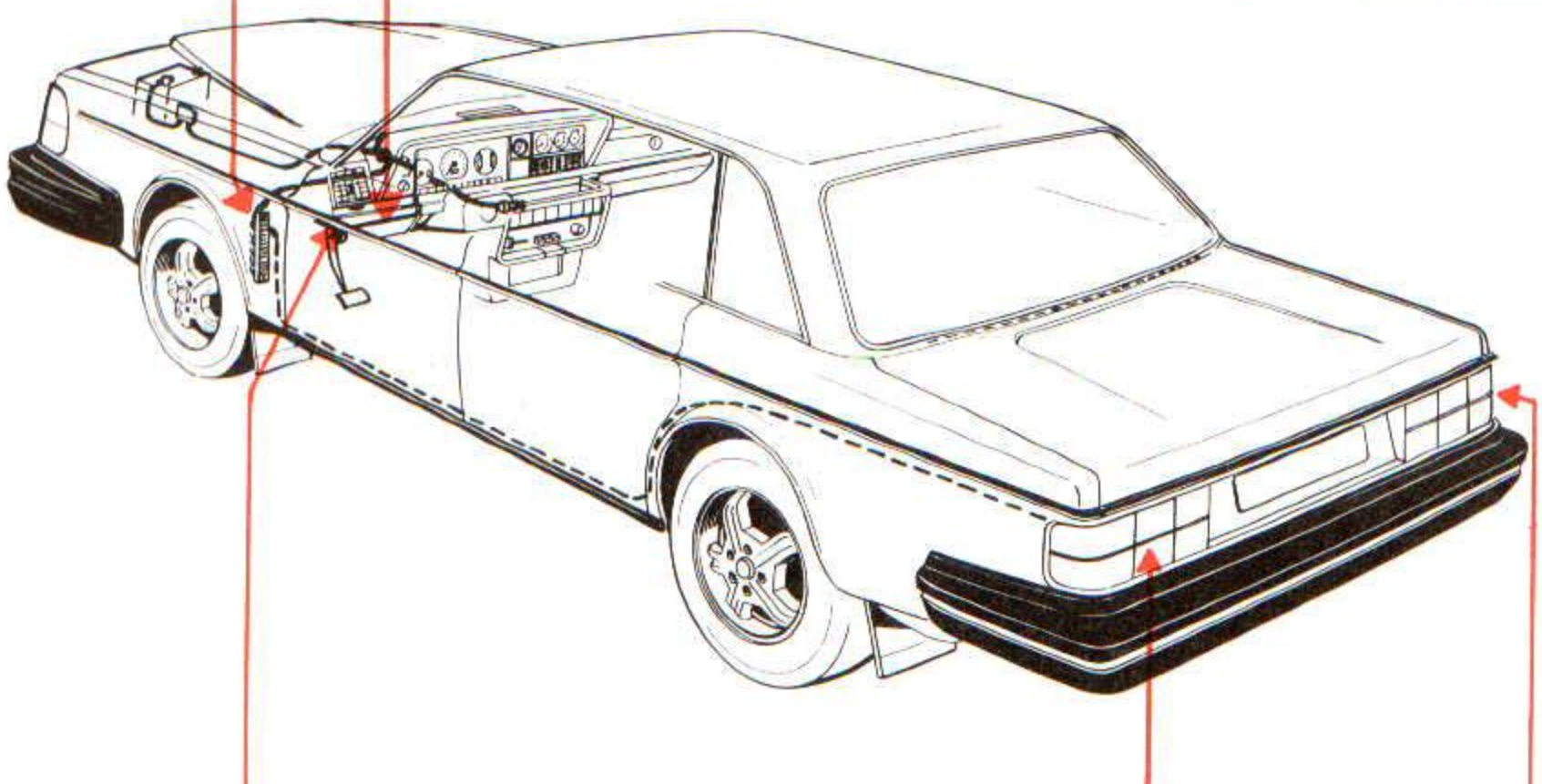

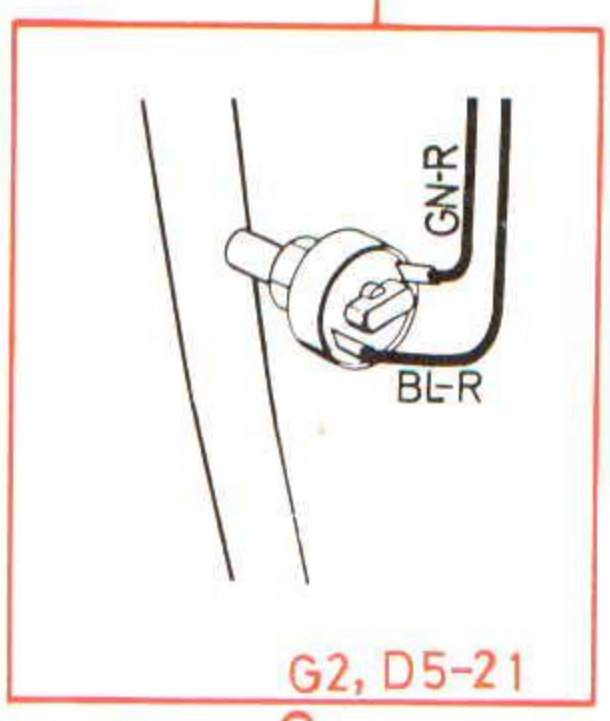

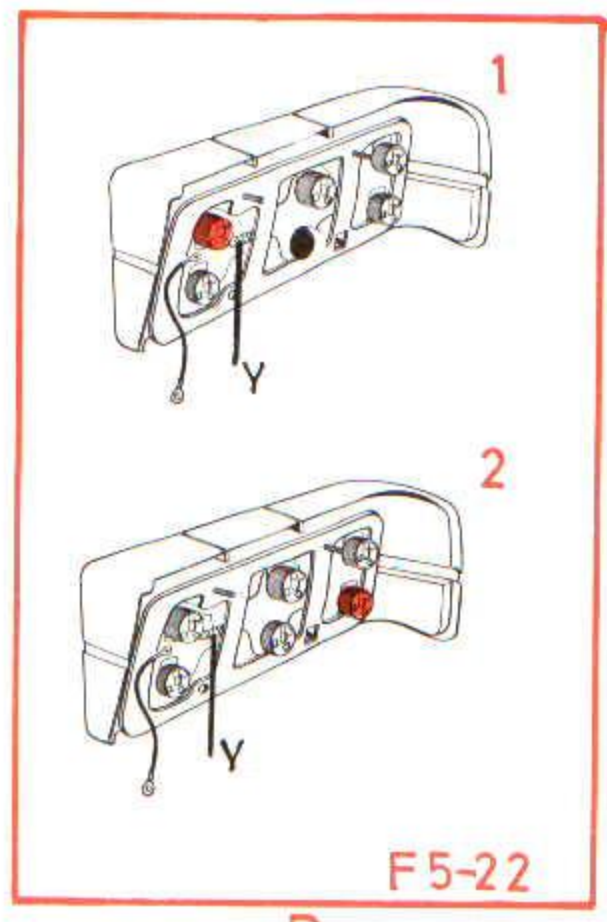

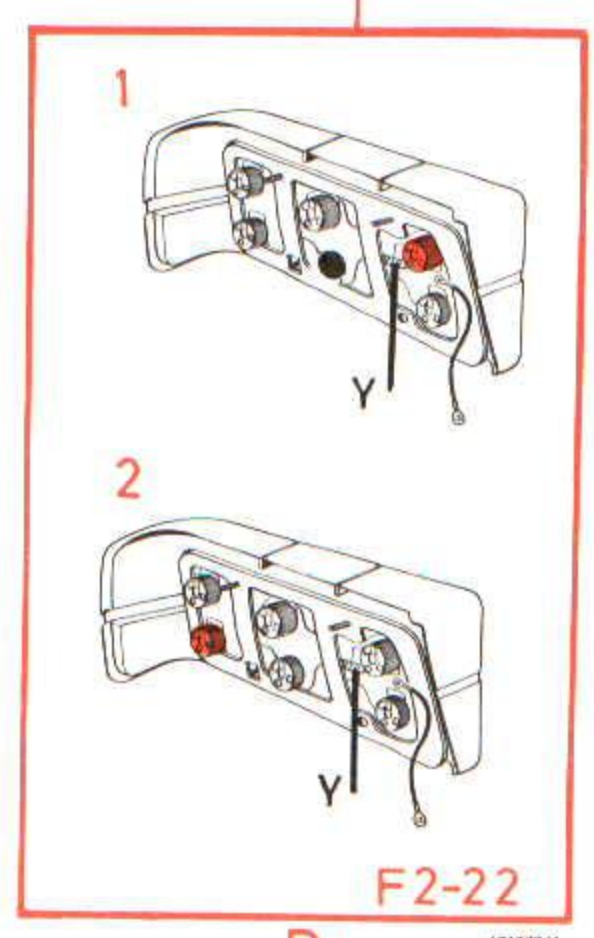

131673-H