Zekeringen
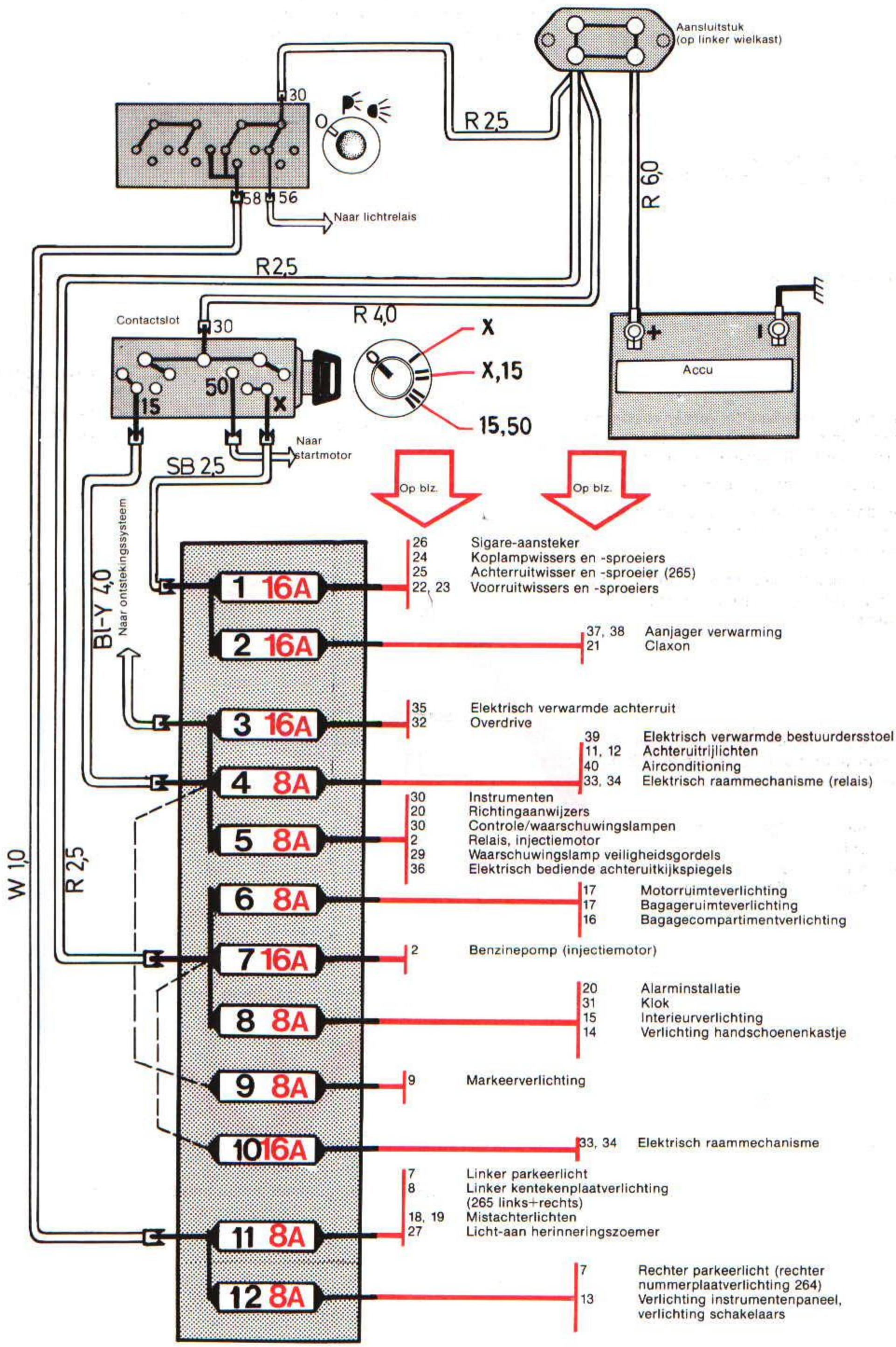
Bedrading van de zekeringen, in welk circuit zij geschakeld staan en verwijzing naar bladzijden